PROVINCIA REGIONALE DI SIRACUSA – OGGI LIBERO
CONSORZIO COMUNALE DI SIRACUSA

DIPARTIMENTO REGIONALE TECNICO
UFFICIO DEL GENIO CIVILE DI SIRACUSA

STRADA PROVINCIALE SP 32

INTERVENTO PER IL MIGLIORAMENTO DEL LIVELLO DI SICUREZZA E DEL PIANO VIARIO DELLA SP 32 CARLENTINI - PEDAGAGGI.
PROGETTO DI COMPLETAMENTO

PROGETTO ESECUTIVO

(ai sensi dell'art.23, comma 8 D.gs. 50/2016)

PROGETTO
QUADERNO DELLE SEZIONI
TRATTO DA SEZIONE "272" A SEZIONE "290"

DATA PROGETTO

FASE	AMBITO	TIPO	N° / SIGLA	REV	SCALA
PE	GEN	TAV	P 04c	A	1:200

Rev.	DATA	DESCRIZIONE	STATO
A		EMISSIONE	VIGORE

RESPONSABILE UNICO DEL PROCEDIMENTO
Arch. Giuseppe Piccione

PROGETTISTA
Ing. Claudio Caramagno

COLLABORATORI ALLA PROGETTAZIONE
Geom. Santo Gennaro
Geom. Raffaele Avallone

VISTI E APPROVAZIONI

SEZIONE N.272

PROG. 5420.00
QP = 323.21

ml 20.00 da sez.n. 271 ml 20.00 a sez.n. 273

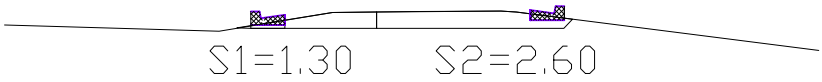

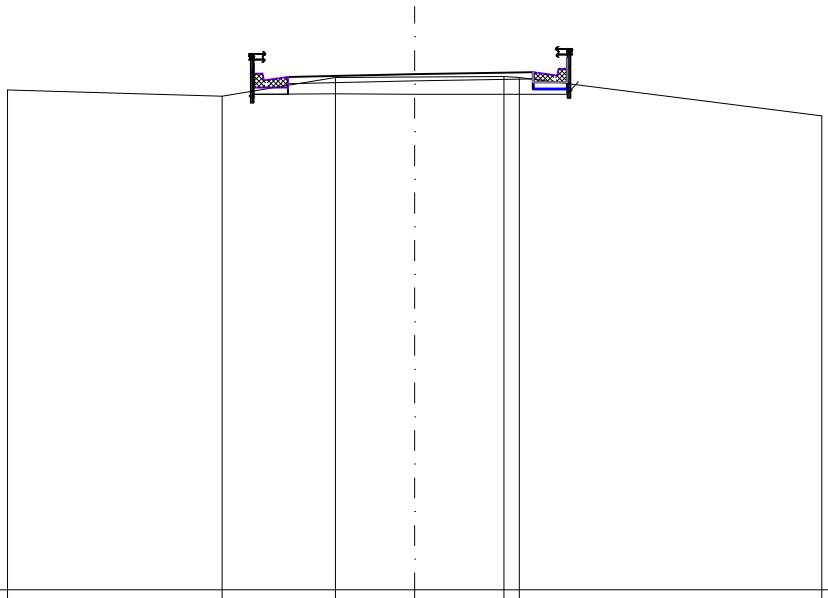

308.00

TERRENO	Dist. parziali	6.32	3.34	2.34	2.63	0.45	8.92	
	Quote	322.73	322.55	323.11	323.12	323.14 323.11	321.98	
MOV.TERRA	Dist. parziali							
	Quote				323.21			

SEZIONE N.273

PROG. 5440.00

QP = 324.30

ml 20.00 da sez.n. 272 — ml 20.00 a sez.n. 274

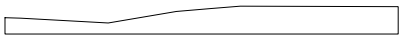

S=7.40

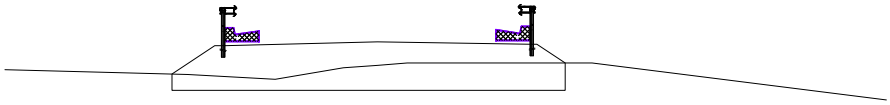

R=15.20

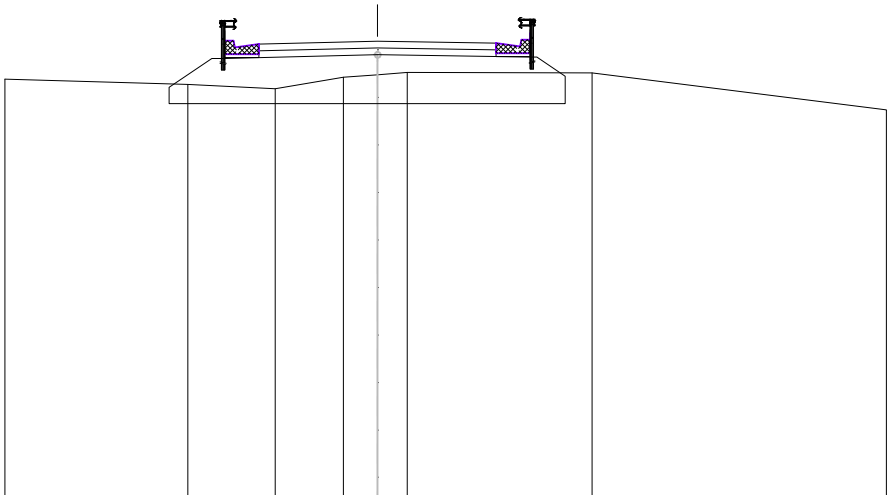

310.00

TERRENO	Dist. parziali	5.39	2.58	2.01	1.00	0.88	5.45	8.67	
	QUOTE	323.08	322.93	322.79	323.14	323.21	323.28	323.27	322.18
MOV.TERRA	Dist. parziali								
	Quote					QrIF.+13.80			

SEZIONE N.274

PROG. 5460.00

QP = 325.06

ml 20.00 da sez.n. 273 — ml 20.00 a sez.n. 275

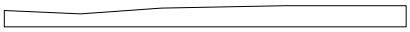

S=6.30

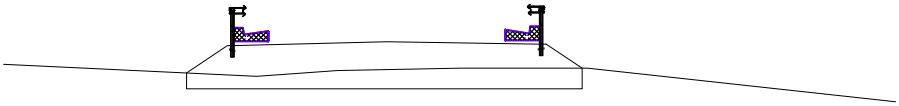

R=14.65

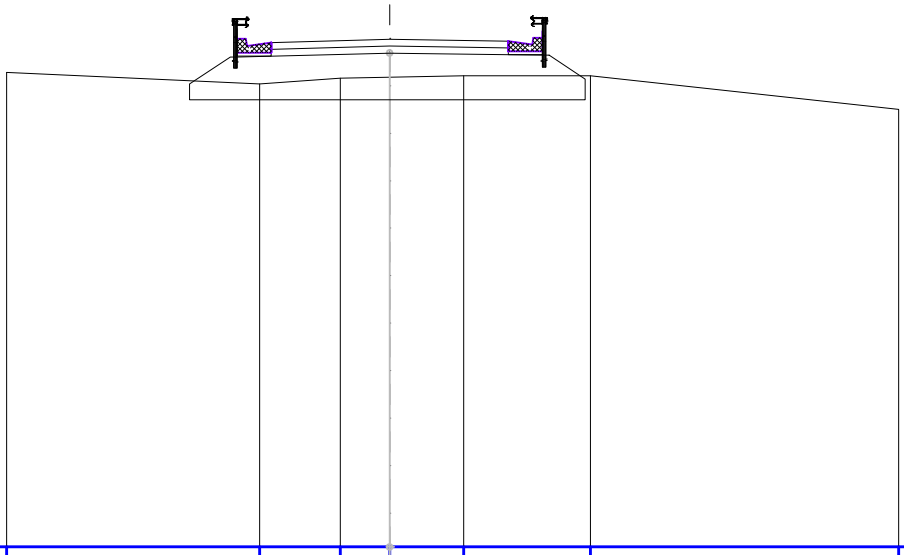

310.00

TERRENO	Dist. parziali	7.46	2.37	1.46	2.18	3.74	9.08	
	QUOTE	323.99	323.65	323.81	323.84	323.89	323.89	322.90
MOV.TERRA	Dist. parziali							
	Quote				Qrif.+14.56			

SEZIONE N.275

PROG. 5480.00

QP = 325.81

ml 20.00 da sez.n. 274 ml 20.00 a sez.n. 276

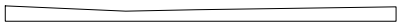

S=4.40

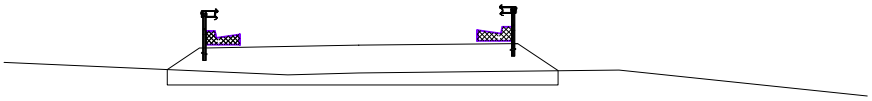

R=12.70

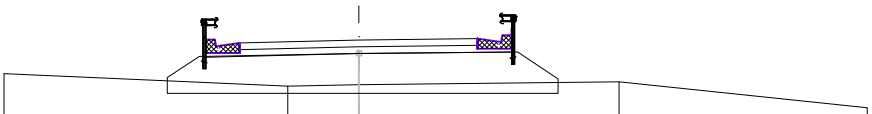

311.00

TERREND	Dist. parziali	8.37	2.09	7.68	7.32	
	QUOTE	324.80	324.43	324.47	324.57	323.79
MOV.TERRA	Dist. parziali					
	Quote			Qrif.+14.40		

SEZIONE N.276

PROG. 5500.00

QP = 326.57

ml 20.00 da sez.n. 275 — ml 20.00 a sez.n. 277

S=6.65

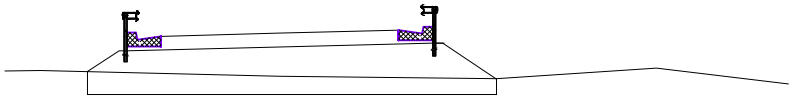

R=15.90

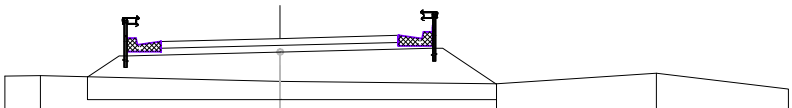

312.00

TERRENO	Dist. parziali	1.05	7.06	6.39	4.71	3.90
	QUOTE	325.45	325.46	325.29	325.22	325.53	325.07
MOV.TERRA	Dist. parziali					
	Quote			Qrif.+14.16		

SEZIONE N.277

PROG. 5520.00

QP = 327.32

ml 20.00 da sez.n. 276 ml 20.00 a sez.n. 278

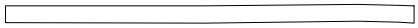

S=6.02

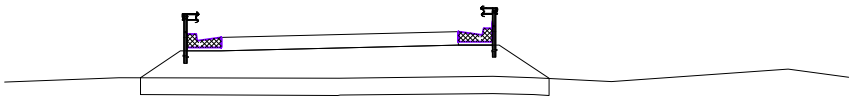

R=15.40

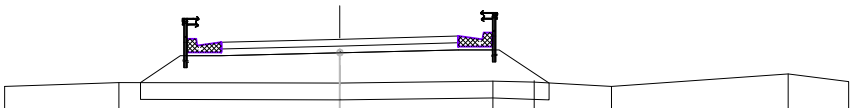

313.00

TERRENO	Dist. parziali	3.36	6.46	4.52	1.21	2.28	5.21	1.78	
	QUOTE	325.92	326.05	326.03 / 326.03	326.08	326.05	325.93	326.30	326.06
MOV.TERRA	Dist. parziali								
	Quote			Qrif.+13.92					

SEZIONE N.278

PROG. 5540.00

QP = 328.08

ml 20.00 da sez.n. 277 — ml 20.00 a sez.n. 279

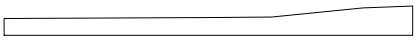

S=7.15

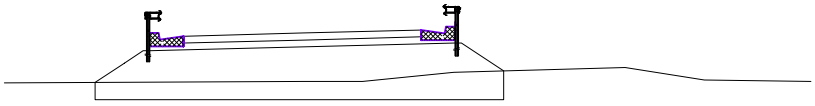

R=17.60

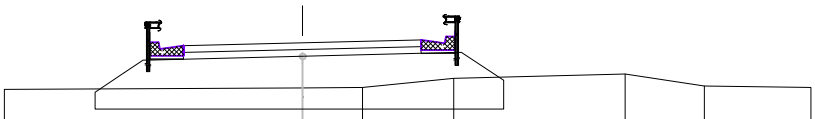

313.00

TERRENO	Dist. parziali	8.79	1.78	2.68	5.06	2.33	3.15	
	QUOTE	326.61	326.65	326.66	326.93	327.06	326.70	326.66
MOV.TERRA	Dist. parziali							
	Quote		Qrif.+14.58					

SEZIONE N.279

PROG. 5560.00

QP = 328.83

ml 20.00 da sez.n. 278 — ml 20.00 a sez.n. 280

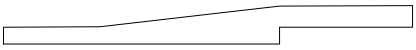

S=8.20

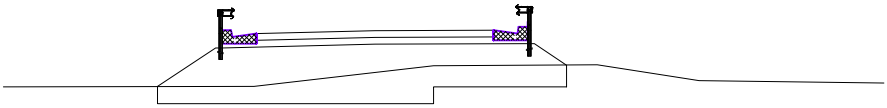

R=17.50

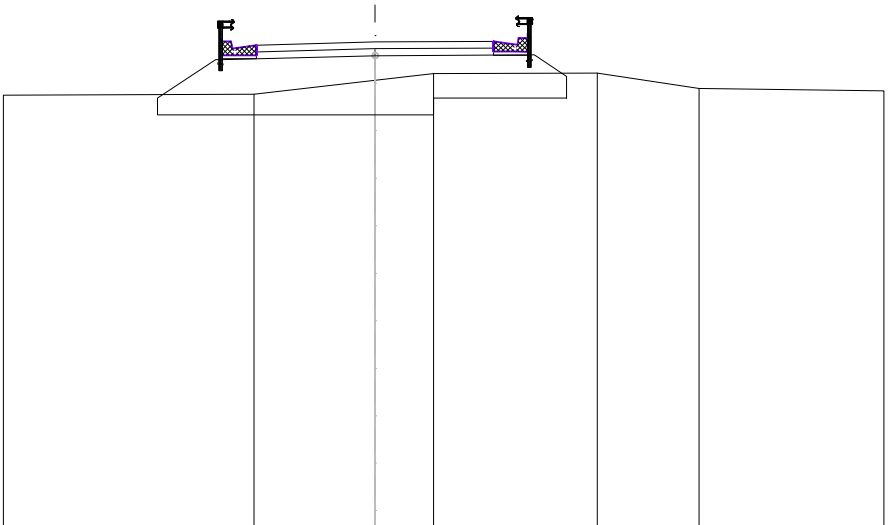

314.00

TERRENO	Dist. parziali	7.39	3.56	1.73	4.82	3.01	5.44
	QUOTE	327.16	327.18	327.59	327.79	327.81	327.35	327.28
MOV.TERRA	Dist. parziali						
	Quote			Qrif.+14.32			

SEZIONE N.280

PROG. 5580.00

QP = 329.59

ml 20.00 da sez.n. 279 — ml 20.00 a sez.n. 281

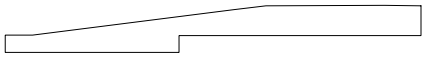

S=9.60

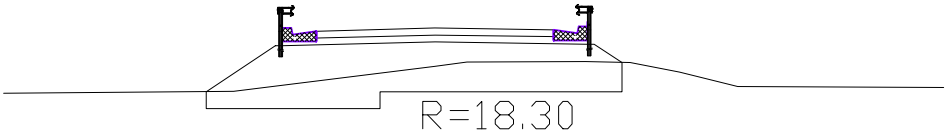

R=18.30

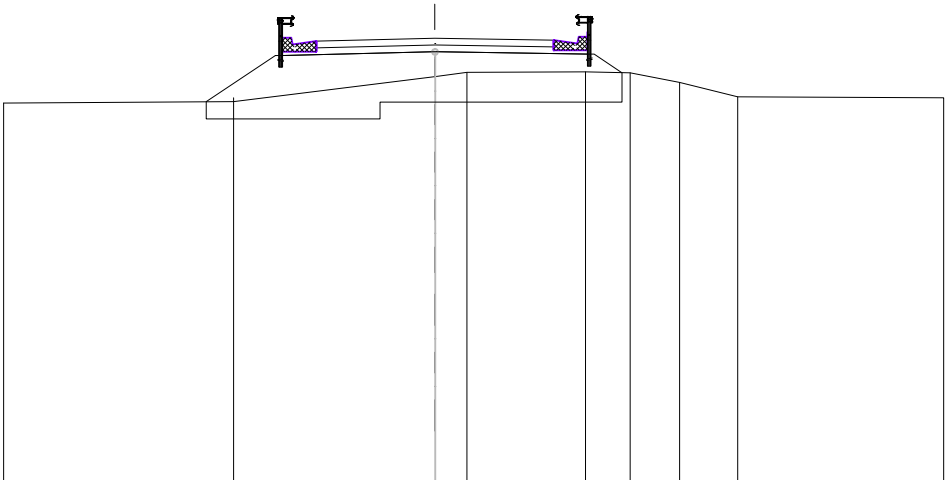

315.00

TERREND	Dist. parziali	6.78	5.94	0.94	3.50	1.32	1.45	1.72	6.07		
	QUOTE	327.67	327.71	328.46	328.58	328.59	328.56	328.29	327.86	327.83	
MOV.TERRA	Dist. parziali										
	Quote			Q=1F-+14.18							

SEZIONE N.281
PROG. 5600.00
QP = 330.35

ml 20.00 da sez.n. 280 ml 20.00 a sez.n. 282

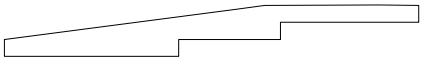

S=8.90

R=16.75

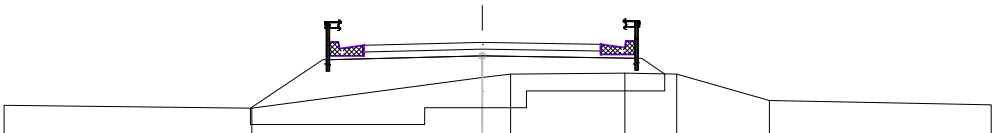

316.00

TERREND	Dist. parziali	7.29	6.80	0.84	3.37	1.52	2.74	6.53	
	QUOTE	328.48	328.40	329.30	329.41	329.43	329.41	328.63	328.50
MOV.TERRA	Dist. parziali								
	Quote			Qrif.+13.94					

SEZIONE N.282

PROG. 5620.00
QP = 331.10

ml 20.00 da sez.n. 281 — ml 20.00 a sez.n. 283

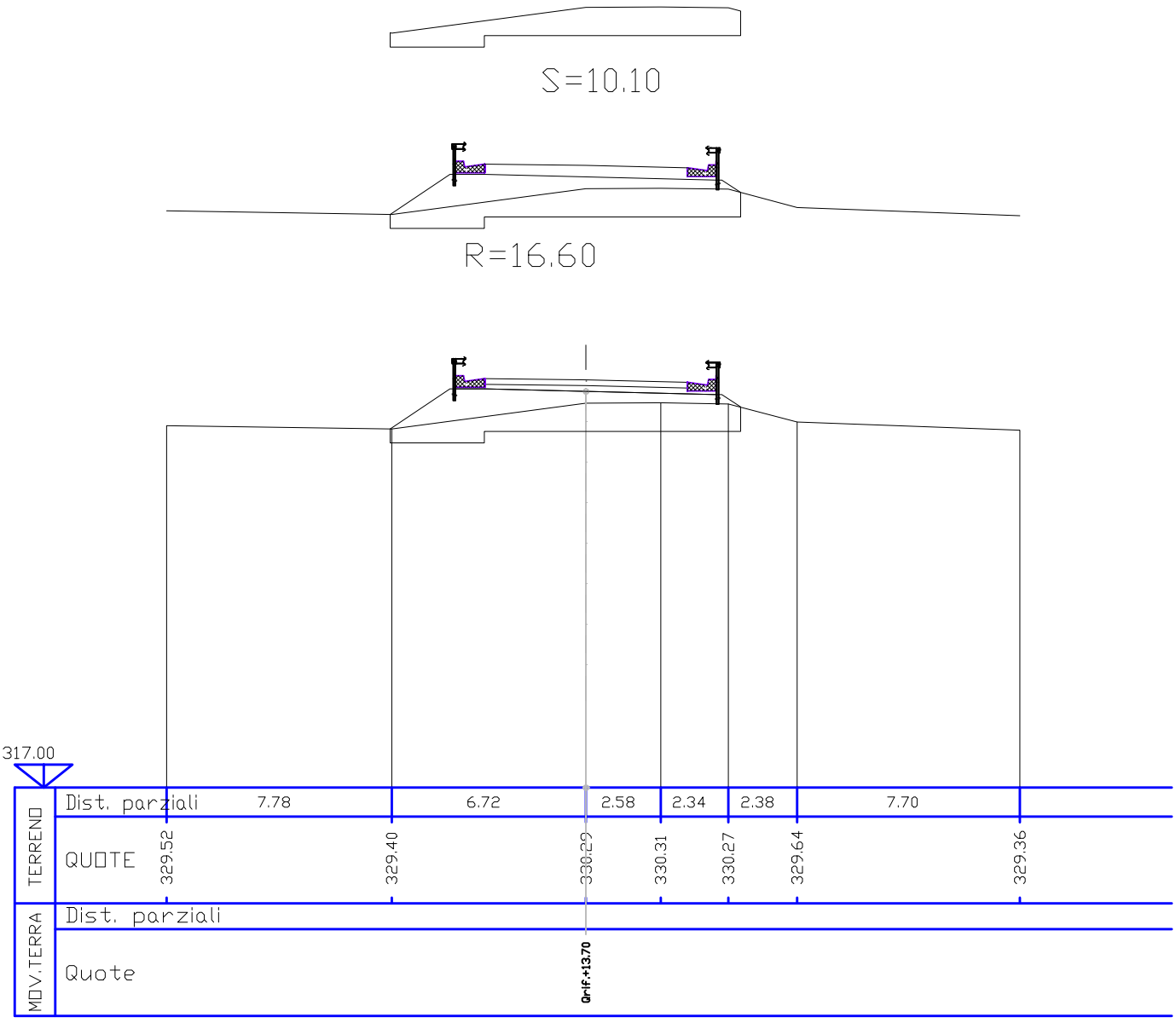

SEZIONE N.283

PROG. 5640.00

QP = 331.85

ml 20.00 da sez.n. 282 — ml 20.00 a sez.n. 284

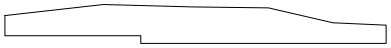

S=9.65

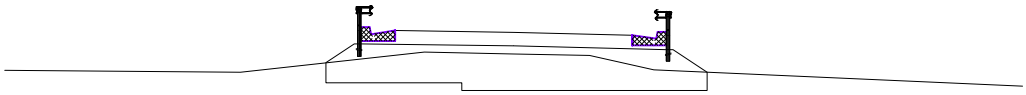

R=13.10

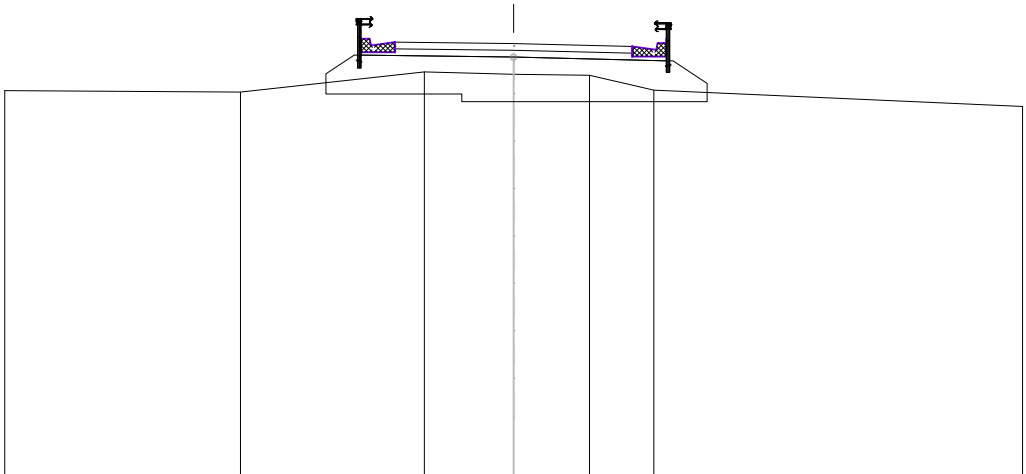

318.00

TERRENO	Dist. parziali	6.94	5.43	2.63	2.24	1.90	10.86		
	QUOTE	330.71	330.67	331.26	331.20	331.16	330.73	330.25	
MOV.TERRA	Dist. parziali								
	Quote				Qrif.+13.70				

SEZIONE N.284

PROG. 5660.00

QP = 332.61

ml 20.00 da sez.n. 283 — ml 20.00 a sez.n. 285

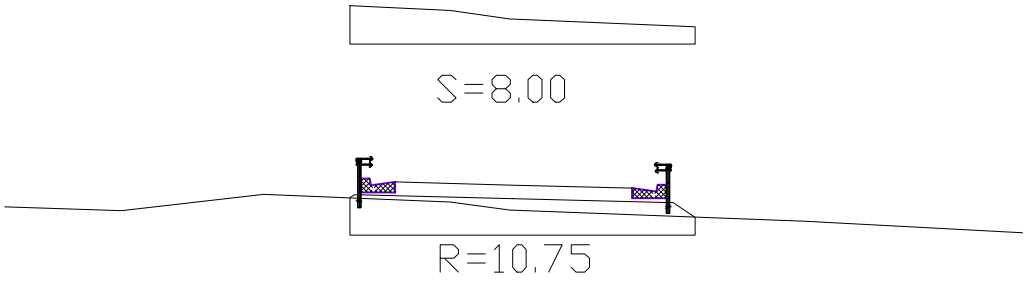

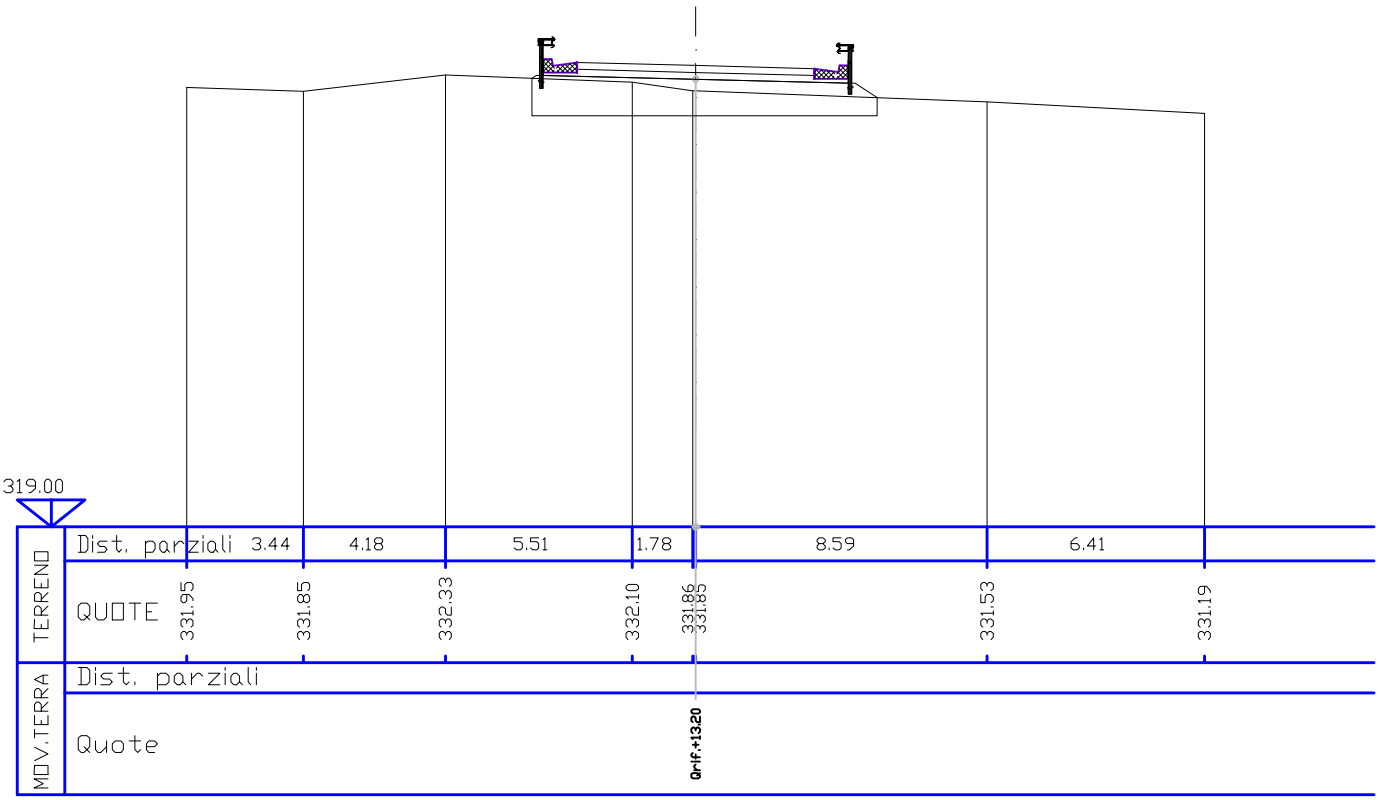

SEZIONE N.285

PROG. 5680.00

QP = 333.36

ml 20.00 da sez.n. 284 — ml 20.00 a sez.n. 286

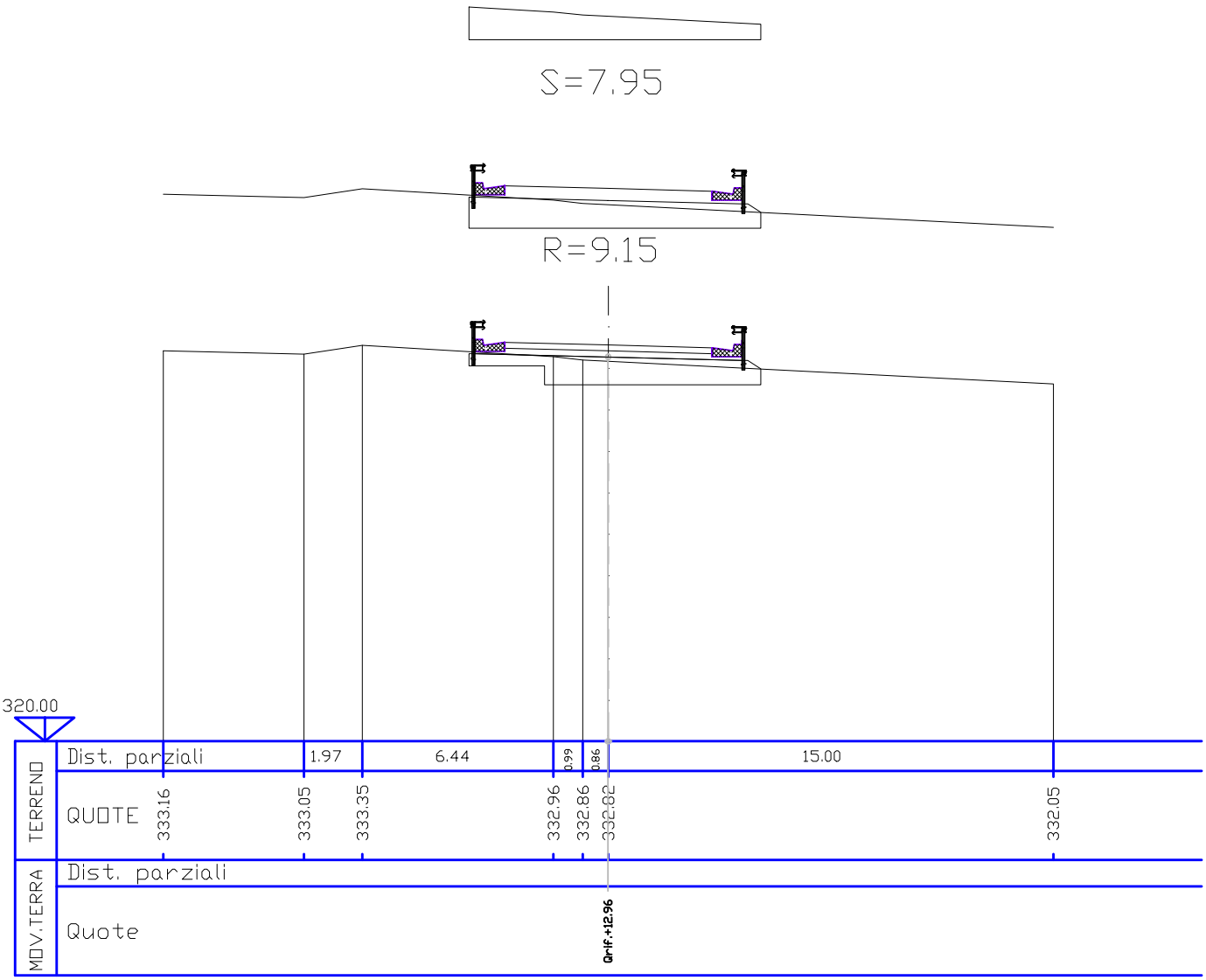

SEZIONE N.286

PROG. 5700.00

QP = 334.12

ml 20.00 da sez.n. 285 ml 20.00 a sez.n. 287

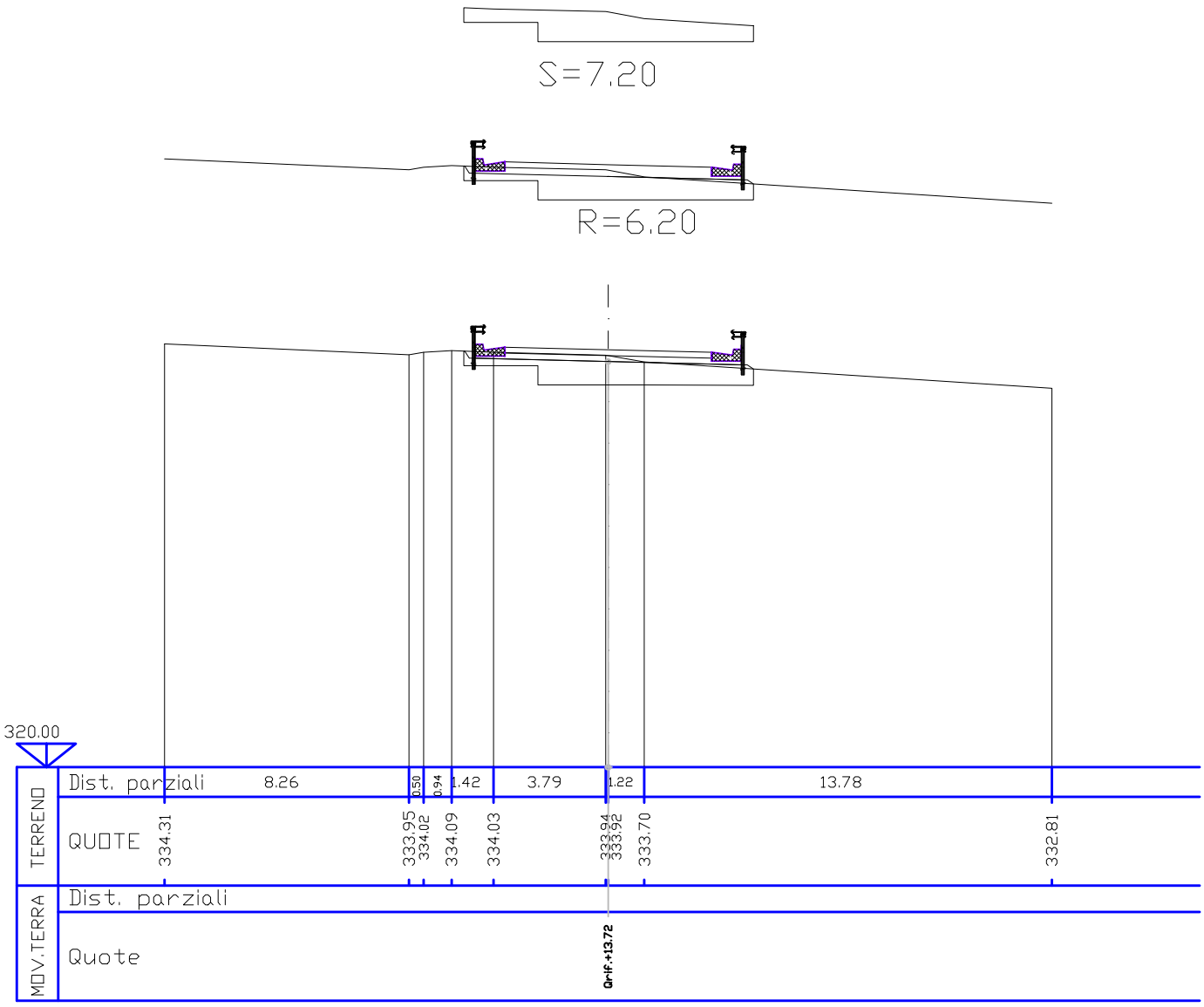

SEZIONE N.287

PROG. 5720.00

QP = 334.87

ml 20.00 da sez.n. 286 — ml 20.00 a sez.n. 288

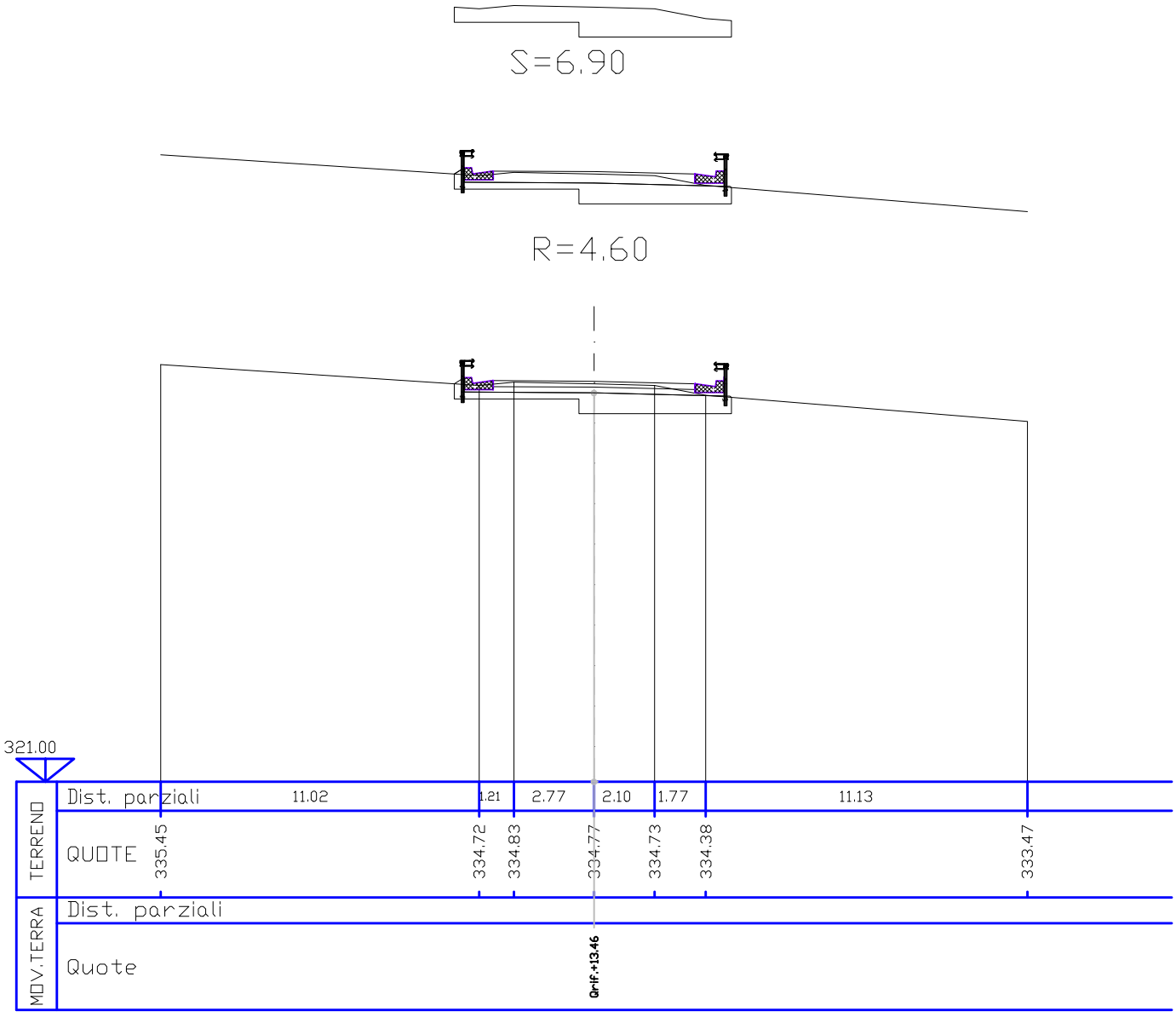

SEZIONE N.288

PROG. 5740.00

QP = 335.63

ml 20.00 da sez.n. 287 — ml 20.00 a sez.n. 289

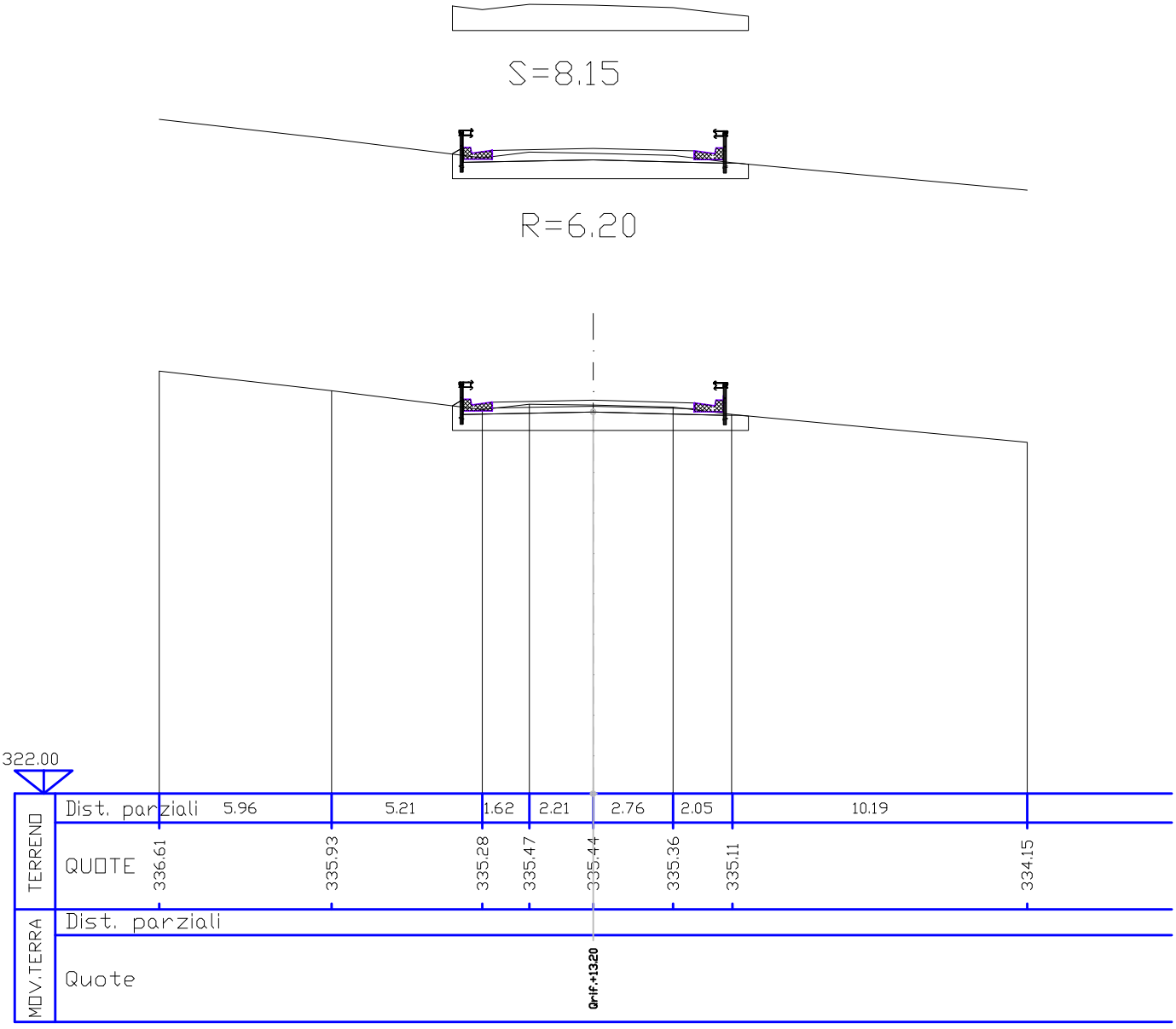

SEZIONE N.289

PROG. 5760.00

QP = 336.39

ml 20.00 da sez.n. 288 — ml 20.00 a sez.n. 290

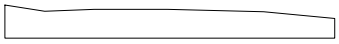

S=7.85

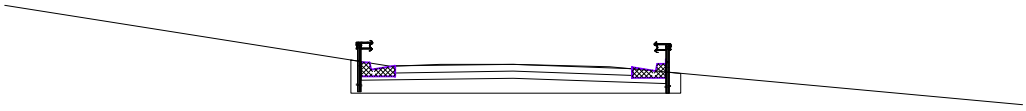

R=4.00

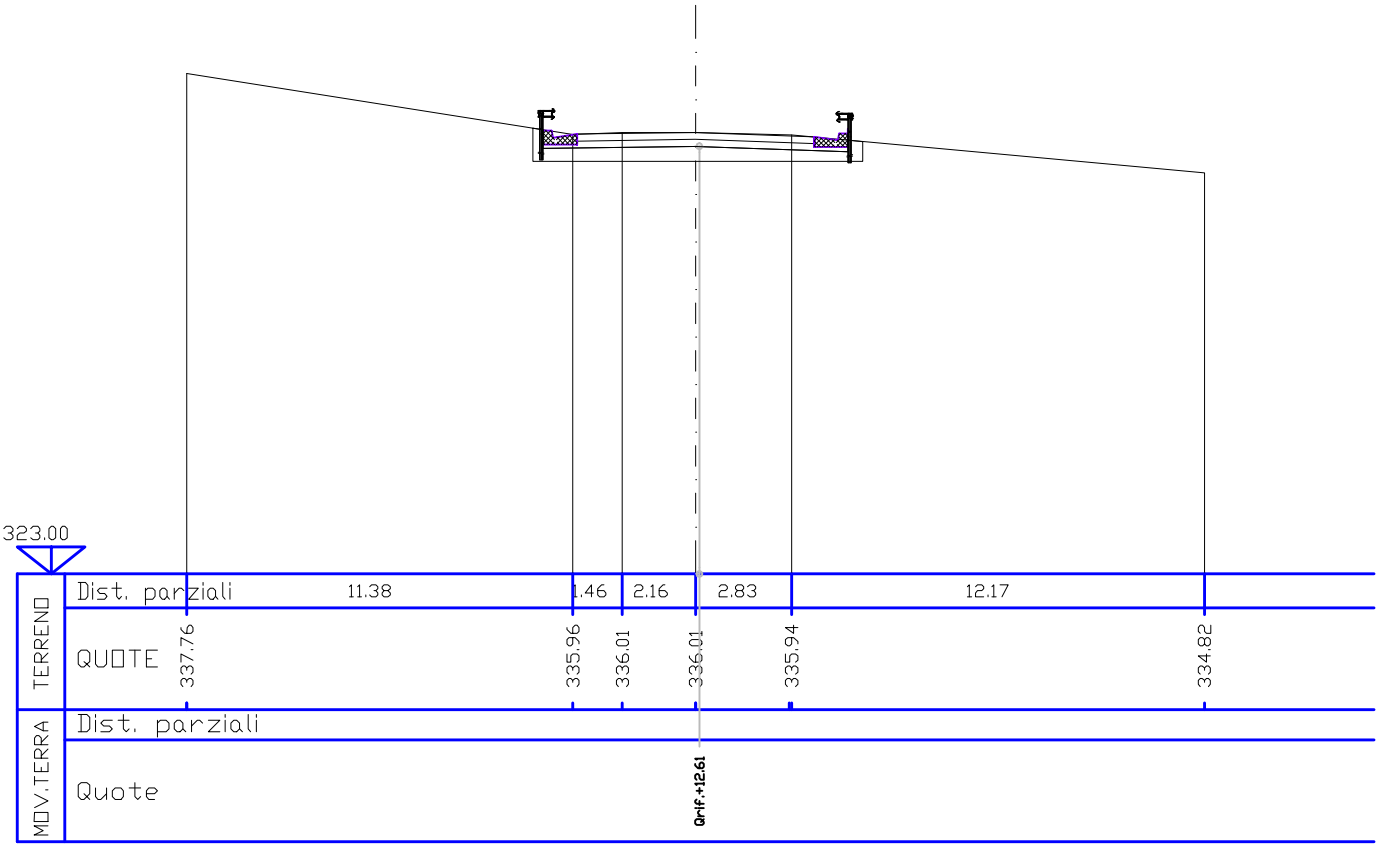

SEZIONE N.290
PROG. 5780.00
QP = 336.46

ml 20.00 da sez.n. 289

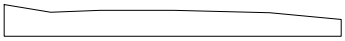

S=7.20

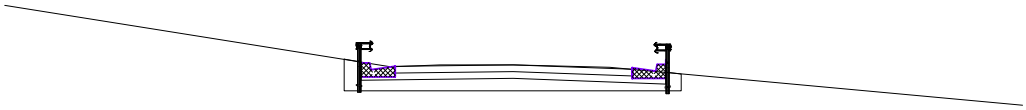
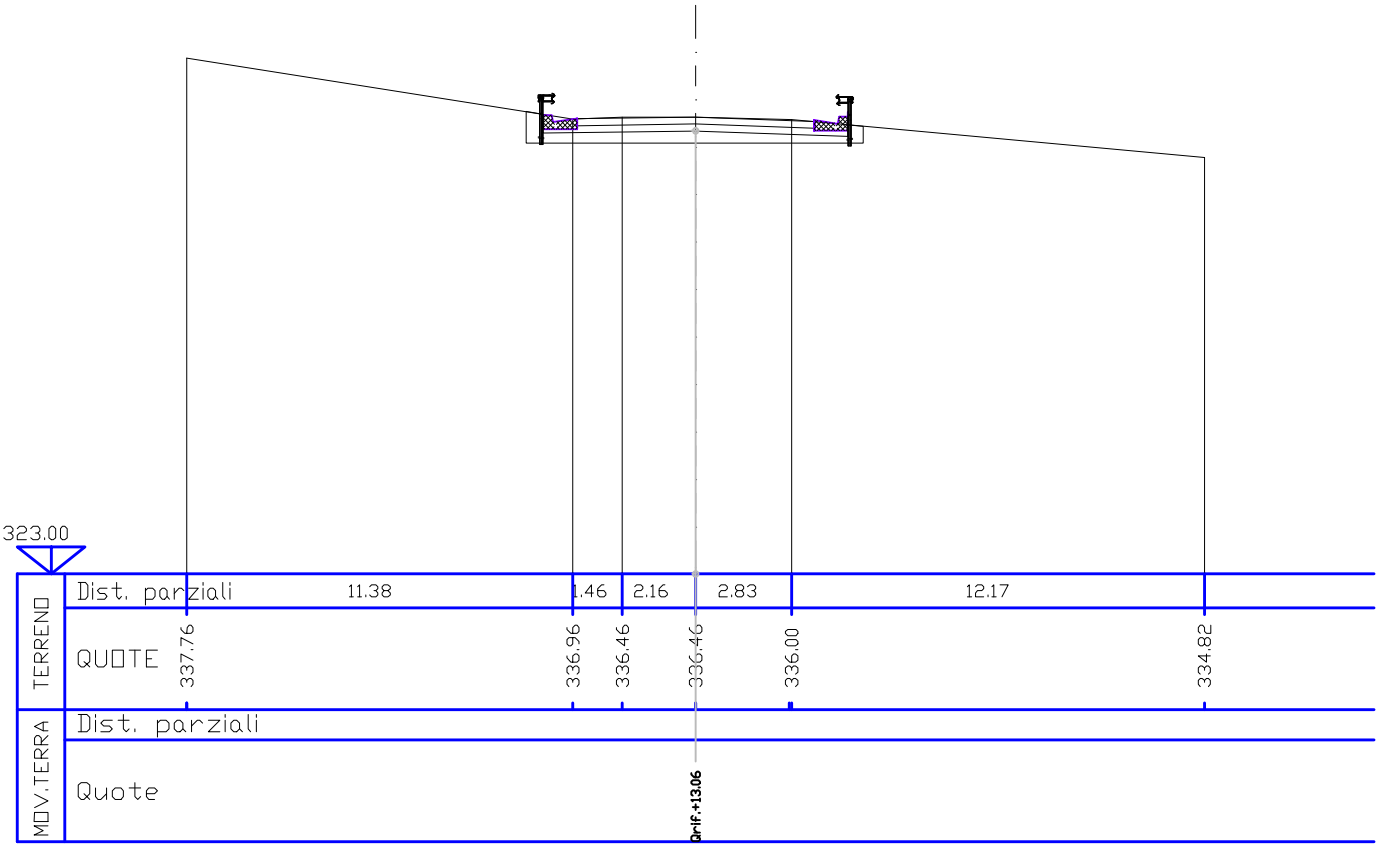
R=3.40